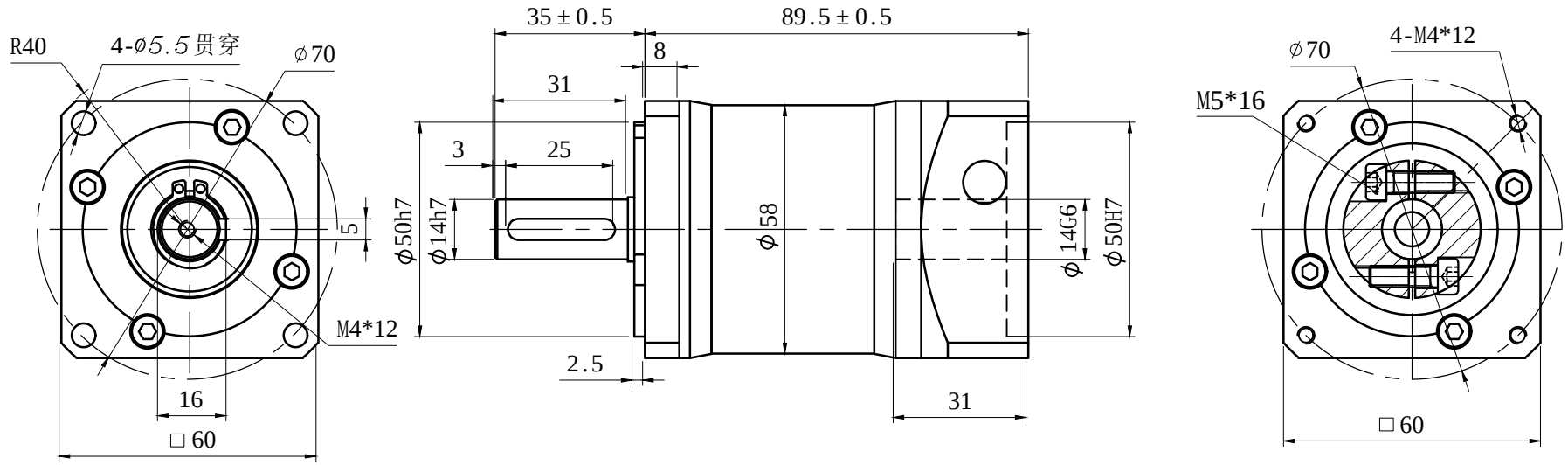

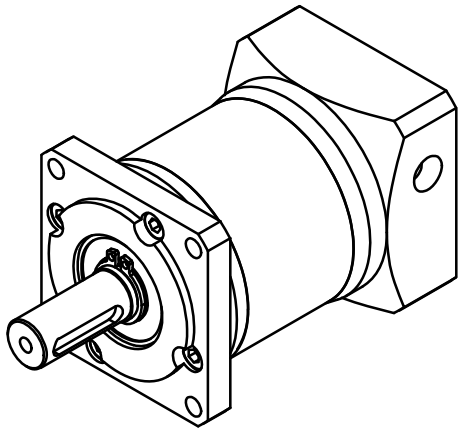

客户选项请打（√）	规格型号	传动比	额定输出扭矩TN(Nm)
	60SPLF16	16:1	30
	60SPLF20	20:1	30
	60SPLF25	25:1	32
	60SPLF28	28:1	30
	60SPLF35	35:1	30
	60SPLF40	40:1	25
	60SPLF50	50:1	25
	60SPLF70	70:1	20
	60SPLF100	100:1	16

适配电机：	ø14-30/ ø50-3/ ø70-M4	
减速比：	i=( ):1	回程间隙：≤15arcmin
额定输出扭矩：	T Nm	满载效率：94%
故障停止扭矩：	2T Nm	噪音值： ≤60dB
额定输入速度：	3000min-1	重量： Kg
最大输入速度：	6000min-1	防护等级：IP54
安装方式：	任意	润滑方式：长效润滑
平均寿命：	20000h	工作温度：-10° ～+90°
输出轴键标准:圆头普通平键（A型）GB1096-79		
以上参数适合标准型号减速机，非标型号仅供参考。		

图纸编码

物料代码

版本 Rev

A1

变更内容 Revision Record

签字The signature

日期 Date

客户签字确认

标记	处数	分区	更改文件号	签名	年 月 日
设计			标准化		
校核			工艺		
审核			批准		
阶段标记	S		共1张	第1张	

视图方式:

比例 1:1

60SPLF-L2MA选型图纸
精密行星减速机

骁鸣智能科技（广州）有限公司