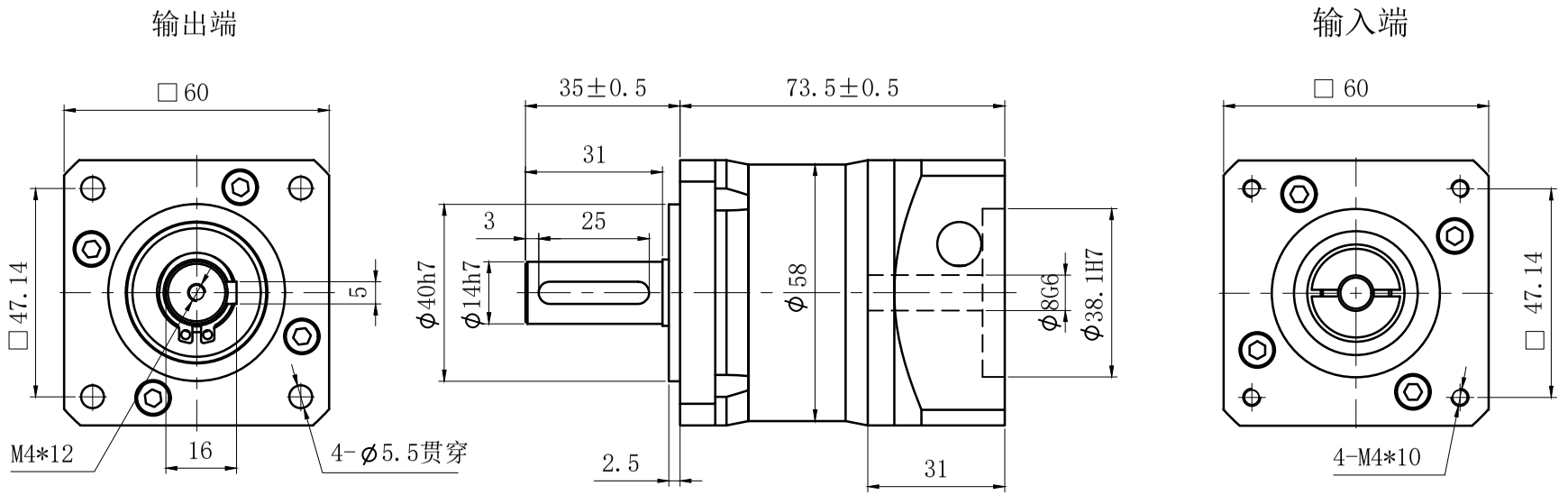

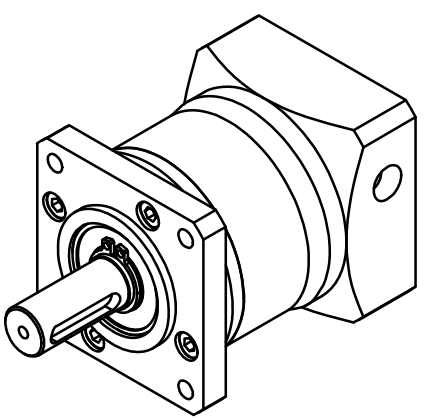

客户选项请打（√）	规格型号	传动比	额定输出扭矩TN(Nm)
	60PLF4-57	4:1	25
	60PLF5-57	5:1	28
	60PLF7-57	7:1	20
	60PLF10-57	10:1	10

适配电机：	ϕ8-24(21)/ϕ38.1-2/F47.14-M4
减速比： i=( ):1	回程间隙：≤15arcmin
额定输出扭矩： T Nm	满载效率：94%
故障停止扭矩： 2T Nm	噪音值： ≤60dB
额定输入速度： 1000min-1	重量： Kg
最大输入速度： 2000min-1	防护等级：IP54
安装方式： 任意	润滑方式：长效润滑
平均寿命： 20000h	工作温度：-10° ～+90°
输出轴键标准:圆头普通平键（A型）GB1096-79	
以上参数适合标准型号减速机，非标型号仅供参考。	

客户签字确认

标记	处数	分区	更改文件号	签名	年 月 日
设计			标准化		
校核			工艺		
审核			批准		
阶段标记	H		共1张	第1张	

视图方式：

比例 1:1

60PLFL1-57选型图
精密行星减速机

骁鸣智能科技（广州）有限公司

图纸编码

物料代码

版本 Rev

A1

变更内容 Revision Record

签字The signature

日期 Date