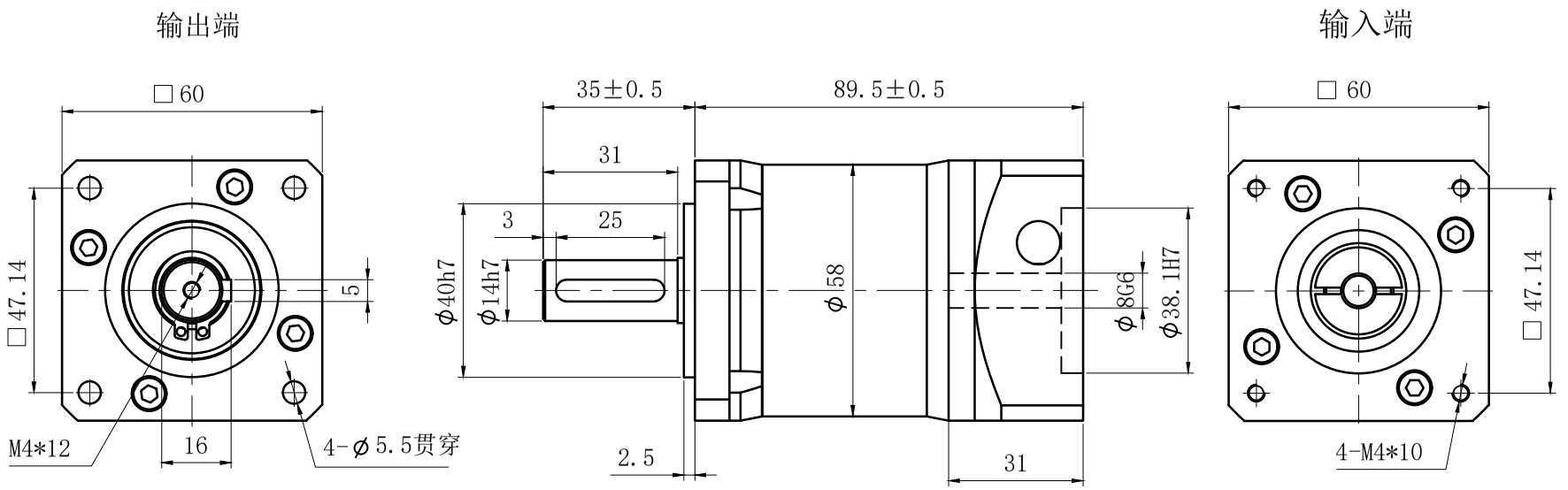

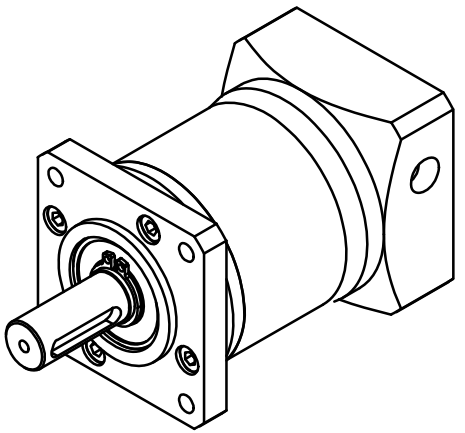

客户选项请打（√）	规格型号	传动比	额定输出扭矩TN(Nm)
	60PLF16-57	16:1	30
	60PLF20-57	20:1	30
	60PLF25-57	25:1	32
	60PLF28-57	28:1	30
	60PLF35-57	35:1	30
	60PLF40-57	40:1	25
	60PLF50-57	50:1	25
	60PLF70-57	70:1	20

适配电机：	ϕ8-24(21)/ ϕ38.1-2/F47.14-M4		
减速比：	i=( ):1	回程间隙：≤20arcmin	
额定输出扭矩：	T Nm	满载效率：94%	
故障停止扭矩：	2T Nm	噪音值：	≤60dB
额定输入速度：	1000min-1	重量：	Kg
最大输入速度：	2000min-1	防护等级：IP54	
安装方式：	任意	润滑方式：长效润滑	
平均寿命：	20000h	工作温度：-10° ～+90°	
输出轴键标准:圆头普通平键（A型）GB1096-79			
以上参数适合标准型号减速机，非标型号仅供参考。			

图纸编码

物料代码

版本 Rev

A1

变更内容 Revision Record

签字The signature

日期 Date

客户签字确认

标记	处数	分区	更改文件号	签名	年 月 日
设计			标准化		
校核			工艺		
审核			批准		
阶段标记	H		共1张	第1张	

视图方式:

比例 1:1

60PLFL2-57选型图
精密行星减速机

骁鸣智能科技（广州）有限公司